TILTENTA 11-4600.

1 Liefer-/Transporthöhe: 3300 mm [Delivery/transportation height: 3300 mm] **2** Höhe der Maschine ohne Maschinenfußplatten [Height of the machine without machine foot plates] **3** Liefer-/Transportbreite: 4230 mm/3940 mm optional [Delivery/transportation width: 4230 mm/3940 mm optional] **4** Pendelbetrieb [Pendulum operation] **5** Bedienöffnung bei beidseitig geöffneten Türen [Service opening when the doors are open on both sides] **6** Bedienöffnung linke Tür bei Option Arbeitsraumtrennwand [Service opening left door with option workspace partition] **7** Bedienöffnung rechte Tür bei Option Arbeitsraumtrennwand [Service opening right door with option workspace partition] **8** Option: Erweiterter Schwenkbereich [Option: extended swivel range] **9** Störkreisdurchmesser: 1450 mm [Interference circle diameter: 1450 mm] **10** Option: Herausnehmbare Arbeitsraumtrennwand [Option: removable workspace partition] **11** Werkzeugwechselbereich (*Werte bei max. Werkzeugabmessung): Diesen Bereich für den Werkzeugwechsel freihalten oder Fahrständer in einen sicheren Bereich fahren, in dem keine Kollisionsgefahr besteht. [Tool change area (*values at maximum tool size): Keep this area free for tool changes or bring the traveling column in a secure area without risk of collision.]

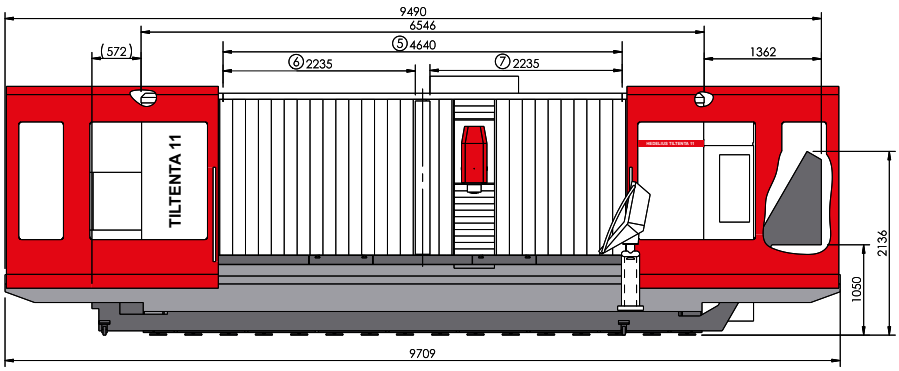

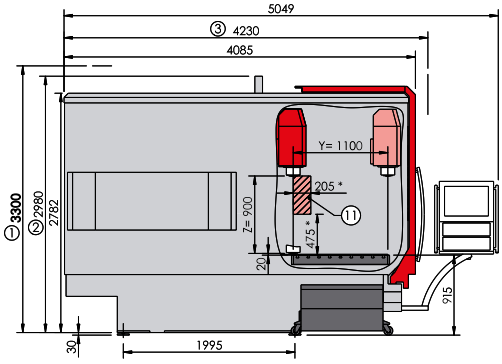

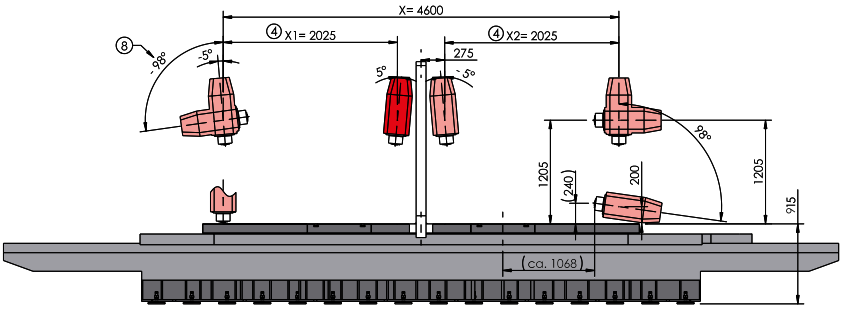

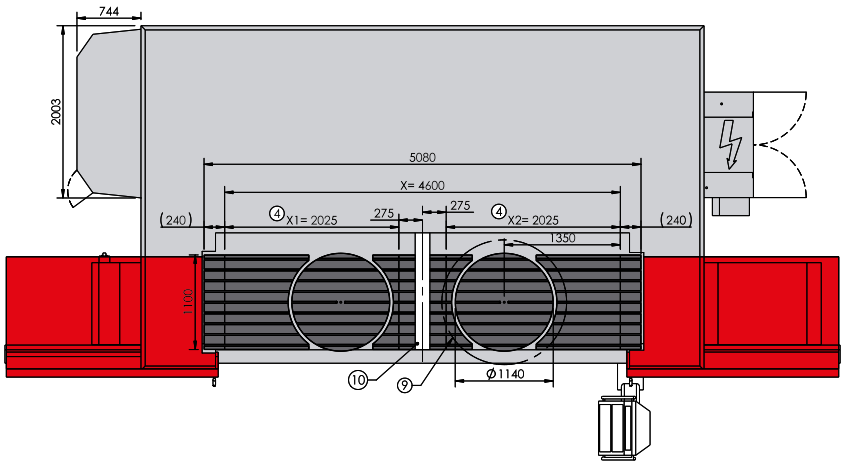

Zeichnungen unverbindlich. Maße können sich ändern und dienen als Richtwert. [Illustrations are not binding. Dimensions are subject to change and serve for orientation purpose.]

Zeichnungs-Nr. 00173960_